Типоразмер	аналог	аналог
	SME-8-K-LED-230 FESTO	SME-8-K-LED-230 FESTO
Степень защиты ..... IP67 Диапазон рабочих температур .... от -25°С до +75°С Категория применения коммутирующего элемента DC13	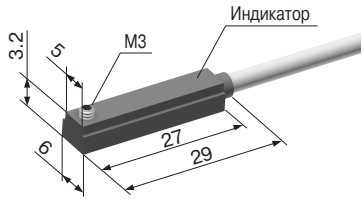	 *Производство с IV квартала 2004 г*
	ВБ5.42.хх.хх.10.5.К	**ВБ5.42.хх.хх.10.5.С2**
Тип выхода	геркон, замыкающий	геркон, замыкающий
Расстояние срабатывания (**Sn**)		
Коммутируемое напряжение максимальное	100 В	100 В
Коммутируемый ток максимальный	100 мА	100 мА
Коммутируемая мощность	10 Вт	10 Вт
Частота срабатывания максимальная	400 Гц	400 Гц
Индикатор срабатывания	Есть	Есть
Способ подключения	Кабель 2х0,12 мм^2	Кабель 2х0,12 мм^2
Материал корпуса	Полиамид	Полиамид
Масса	Не более 40 г	Не более 60 г
Примечание	Основное назначение - определение положения поршня через стенку пневмоцилиндра. Монтаж производится в специальные канавки на пневмоцилиндре.	Основное назначение - определение положения поршня через стенку пневмоцилиндра. Монтаж производится в специальные канавки на пневмоцилиндре.

Типоразмер	М 12 х 1	ВГ11
Степень защиты ..... IP67 Диапазон рабочих температур .... от -25°С до +75°С Категория применения коммутирующего элемента DC13	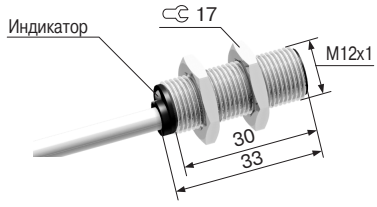	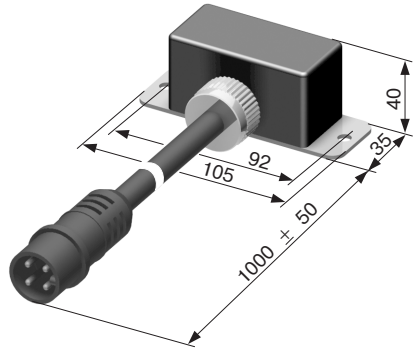
	ВБ5.12М.33.хх.10.5.К	**ВГ11**
Тип выхода	геркон, замыкающий	геркон, замыкающий
Расстояние срабатывания (**Sn**) *	10 мм	Не менее 50 мм
Коммутируемое напряжение максимальное	100 В	300 В
Коммутируемый ток максимальный	500 мА	2 А
Коммутируемая мощность	10 Вт	30 Вт
Частота срабатывания максимальная	400 Гц	Не менее 500 Гц
Индикатор срабатывания	Есть	Нет
Способ подключения	Кабель 2 х 0,35 мм^2	Кабель КГН 2 х 2,5
Материал корпуса	Латунь	Алюминиевый сплав
Масса	Не более 90 г	Не более 1 кг
*Примечание	Работает с магнитным инициатором ВМ1.	Работает с магнитным инициатором ВМ11. Возможно комплектование разъемом ШР.

Схемы подключения

PNP, ЗАМЫКАЮЩИЙ

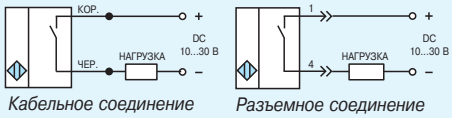

Кабельное соединение *Разъемное соединение*