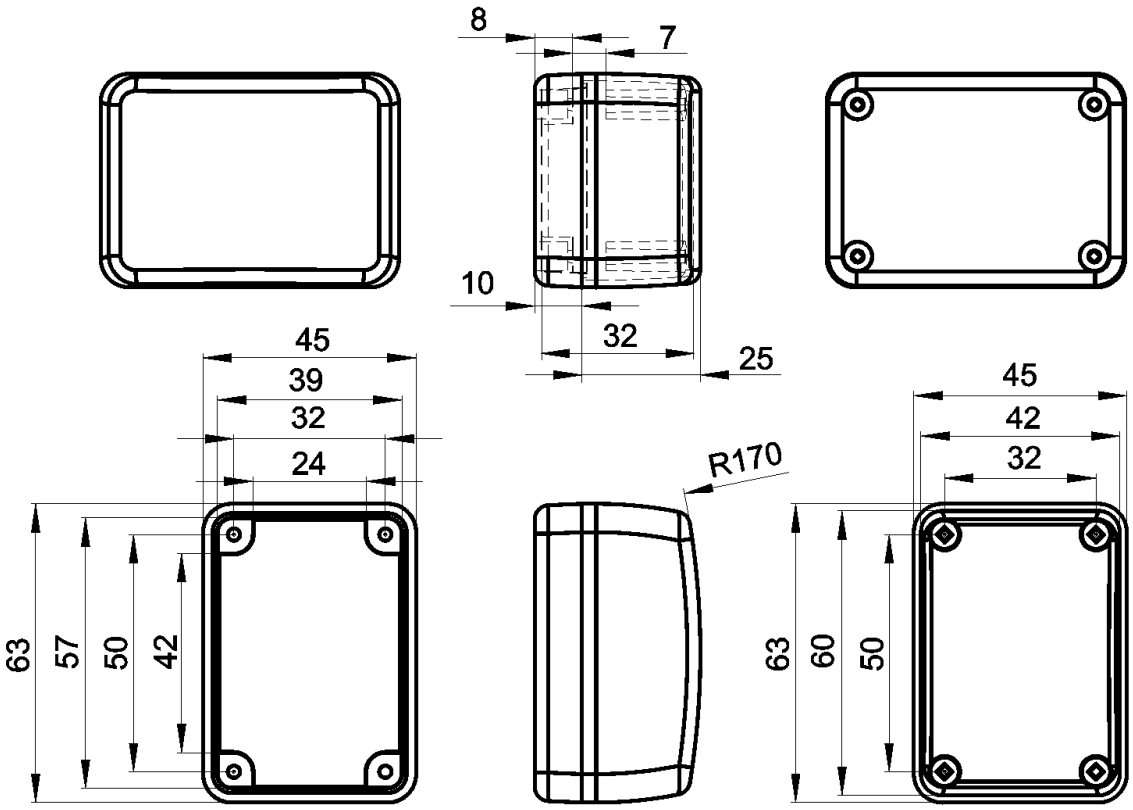
8
7
10
32
25
45
39
32
24
63
57
50
42
R170
45
42
32
63
60
50