Сирены с генератором KPS-4210-9V

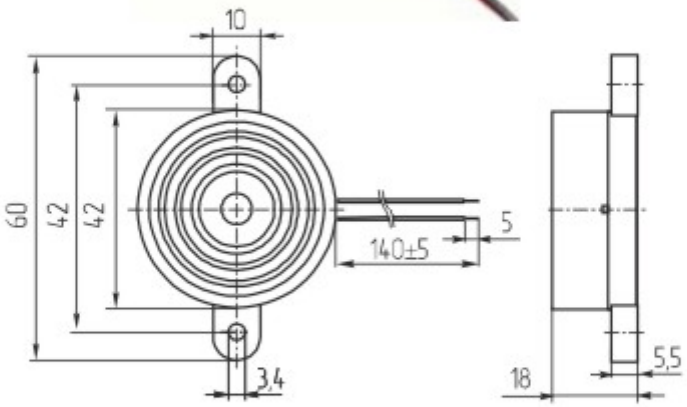

Параметры		KPS-4210
Габаритные размеры	(мм)	42x18m60
Номинальное входное напряжение	(В)	9
Предельное входное напряжение	(В)	6-12
Резонансная частота	(кГц)	
Уровень звукового давления (30см), не менее	(дБ)	98
Входная потребляемая мощность	(мА)	50
Диапазон рабочих температур	(С°)	-20-+60
Звук		SIREN
Масса	(г)	19