Сирены с генератором KPS-G19E-12V

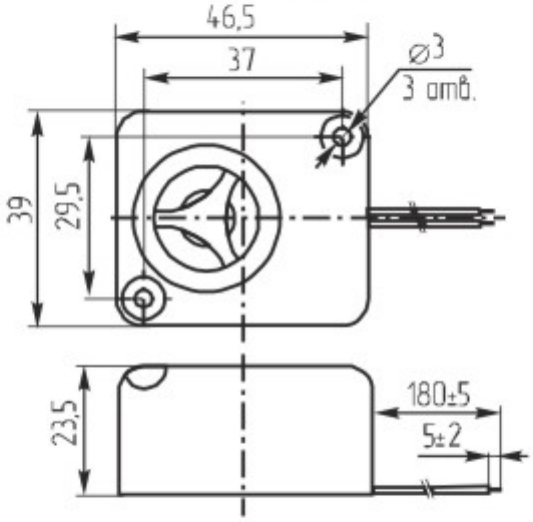

Параметры		KPS-19
Габаритные размеры	(мм)	39x47x23
Номинальное входное напряжение	(В)	12
Предельное входное напряжение	(В)	6~15
Резонансная частота	(кГц)	1,5~3,5
Уровень звукового давления (30см), не менее	(дБ)	110
Входная потребляемая мощность	(мА)	80
Диапазон рабочих температур	(С°)	-20-+60
Диапазон температуры хранения	(С°)	-30-+70
Масса	(г)	35

Громкий вариант при небольших размерах